Datenblatt 290902

PA: Potentialausgleich

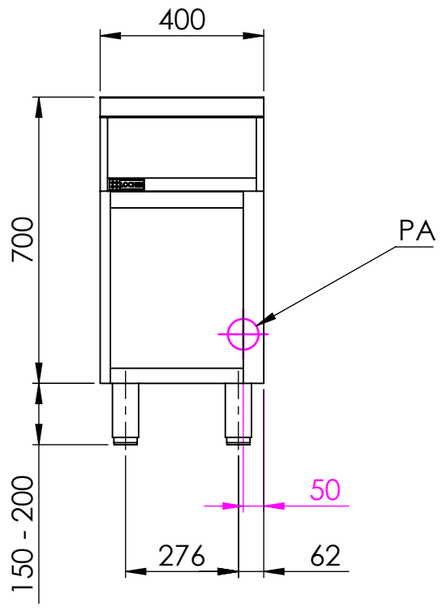

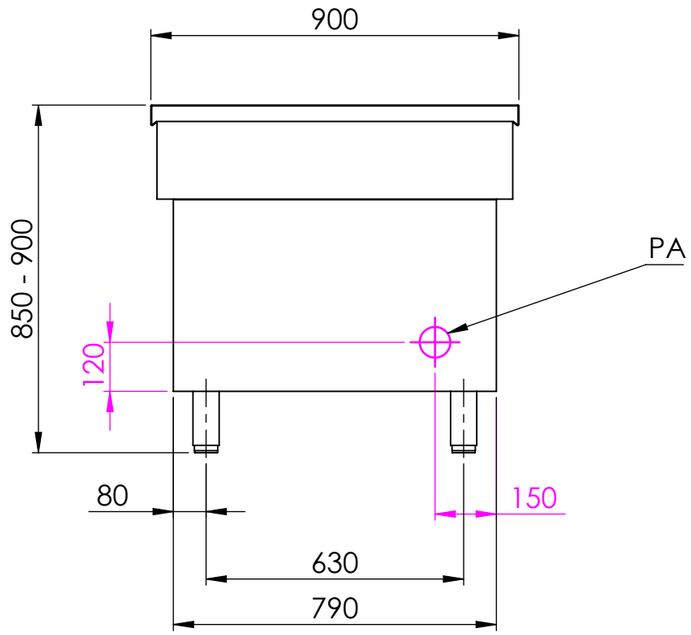

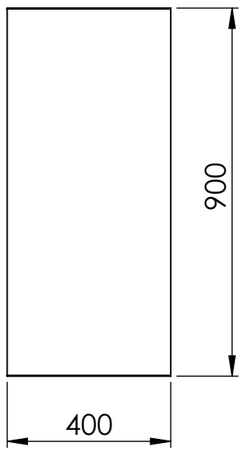

Tischelement 400

Artikel-Nr.: **290902**

Breite: 400 mm
Tiefe: 900 mm
Höhe: 850-900 mm (Korpushöhe 700mm)
Material: CNS 18/10

Flächenbündiges Verbindungszugsystem mit Haarfuge.

Sockelbaufähig durch Abnehmen der höhen-verstellbaren Füße.

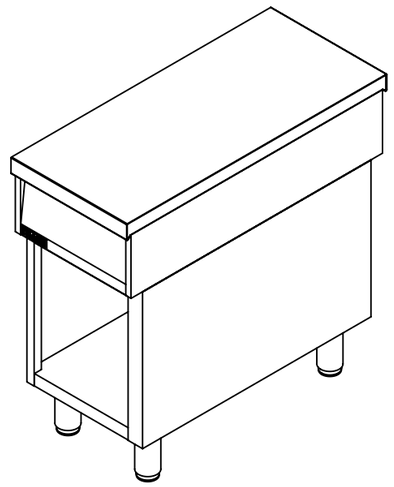

Locher Großküchen-Geräte GmbH
Karlsberger Str. 3
D-87471 Durach
Tel.: +49 (0)831/5238339-0
Fax: +49 (0)831/5238339-15
Email: office@locher.info
Web: www.locher.info

	NAME	SIGNATUR	DATUM
GEZEICHNET	Csakvari	CSA	18.07.2022
GEPRÜFT	Tholl	MT	18.07.2022
	Beschreibung		DATUM
ÄNDERUNG			
NAME			Status: Freigegeben

WERKSTOFF: 1.4301 (X5CrNi18-10)
HERSTELLER: Locher
Gewicht:
Allgemeintoleranz = m

BENENNUNG: Tischelement 400
ARTIKELNR.: 290902
ZEICHNUNGSNR.
Zeichnungsindex
ZEICHNUNGSNR./ARTIKELNR. HERSTELLER:
A3

Alle Maße in mm | **Kanten gebrochen** | MASSSTAB:1:15 | BLATT 1 VON 1